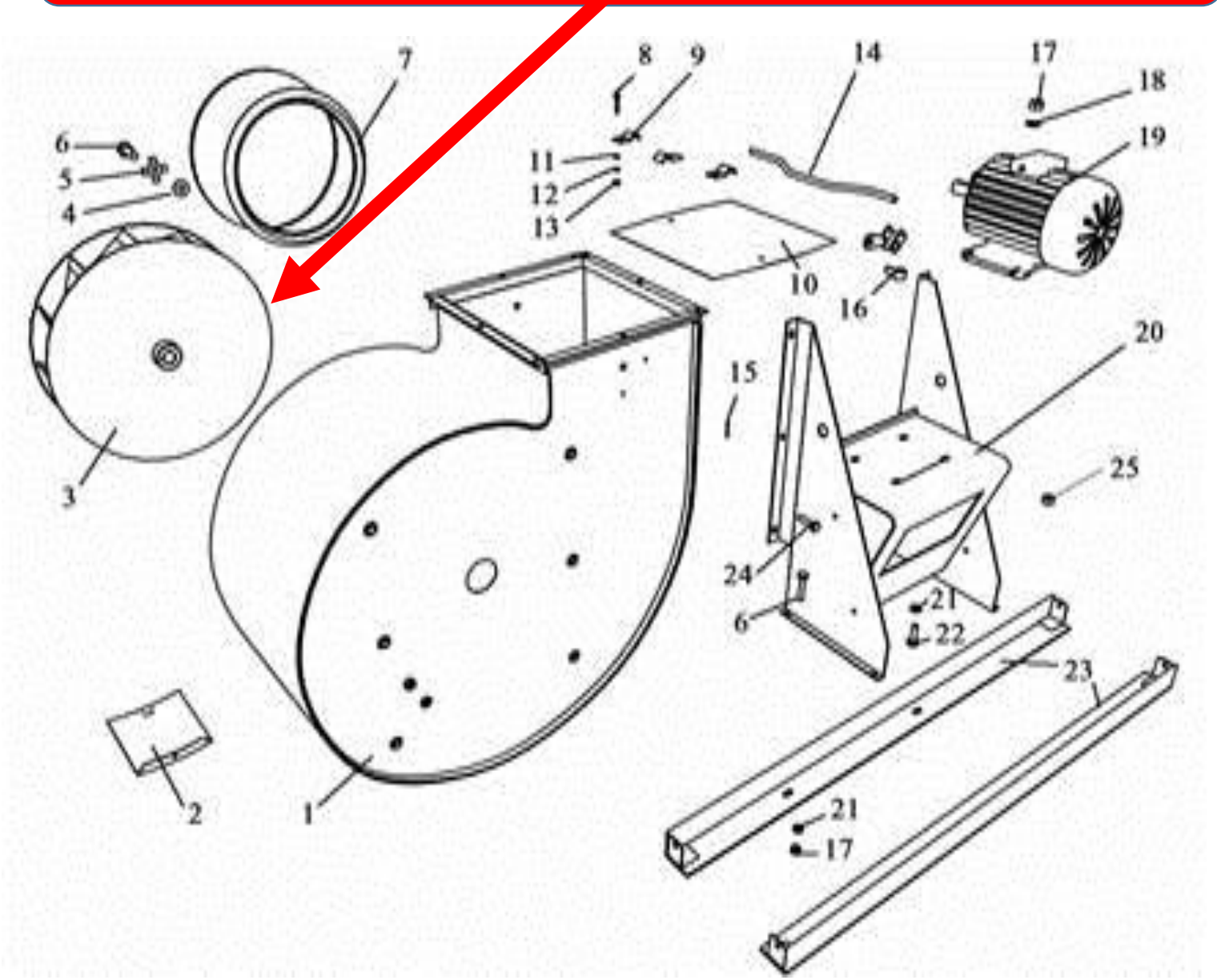ЗВТ 81.180 Колесо рабочее